ZÜMRÜT®
ISI



Qattiq Yoqilg'ili Isitish Tizimlari

zumrutisi.com.tr

QATTIQ YONILG‘ILI ISITISH QOZONLARI

Yong‘oq va limon ko‘mirini yoqadigan, qo‘lda va avtomatik ishlatiladigan isitish qozoni



Yong‘in kamerasi

- **Qozon samaradorligi**
  Qozon ichida zikzak shaklida joylashtirilgan 5 dona suv plastinkasi mavjud. Alanga ushbu plastinkalar orasidan 6 marta o‘tib, issiqlikni qozon ichida ushlab turadi, tutun yo‘qotilmaydi.

- **Yonilg‘i tizimi**
  Depo ostida piston qutisi mavjud. Piston orqaga tortilganda, ko‘mir oldinga tushadi. So‘ng piston ko‘mirni qozonga suradi. (Tavsiya etilgan yonilg‘i: yong‘oq ko‘miri.)

- **Qo‘lda foydalanish**
  Istalgan vaqtda avtomatik tizim o‘chiriladi. Yonish kamerasiga ko‘mir qo‘lda tashlanadi. Barcha qattiq yonilg‘ilar ishlatilishi mumkin.
  • Redüktör On/Off yoqilgan: avtomatik rejim
  • Redüktör On/Off o‘chirilgan: qo‘lda rejim

- **Toza yonish**
  Qozonning havo olish va yonilg‘i taqsimlash tizimi kuchli. Baca tutuni hosil bo‘lmaydi. Yonilg‘i tejab qoladi, atrof-muhit ifloslanmaydi.

- **Qurum tozalash**
  Plastinkalar orasida to‘plangan qurum gelberi bilan yuqoridan pastga tushiriladi va qozon ichiga tushadi. Tozalash tez va oson.

- **Qozon korpusi**
  Qozon TSE standartlariga mos po‘latdan ishlab chiqarilgan.

- **Kabina xususiyati**
  Kabina maxsus qoliplarda tayyorlangan. Nafis ko‘rinadi va mustahkamdir.

- **Qozon qopqog‘i**
  Qopqoq issiqlik yo‘qotilishini kamaytiradigan tarzda ishlab chiqilgan. Kengligi sababli ichki qismga oson kiriladi.

- **Ko‘mir ombori**
  Ombor kamida 150 kg ko‘mir sig‘imiga ega. Ishlayotganida chang yoki tutun chiqmaydi.

- **Ekran kartasi xususiyati**
  Menyu o‘rniga tugmalar ishlatilgan. Foydalanish oson. Qozon haroratga qarab yonilg‘i uzatish va kutish vaqtini avtomatik sozlaydi.

- **Motorni himoya qilish**
  Agar tiqilish yuz bersa, tizim buni aniqlaydi. Piston 3 marta oldinga-orqaga harakat qilib muammoni hal qiladi.

- **Kul chiqarish (ixtiyoriy)**
  Spiral tizimi orqali yonilgan ko‘mirning kuli avtomatik ravishda tashqariga chiqariladi. Kul xalta yoki patnisga tushiriladi.

- **Avtomatik yoqish (ixtiyoriy)**
  Paneldagi yoqish tugmasi bosiladi. Ichkaridagi rezistor yonilg‘ini yoqadi.

+90 332 **345 15 81 - 82** **zumrutisi**.com.tr

KBİ Pistonli Seriyasi

ZÜMRÜT ISI

Olxo'ri ko'miri



Yong'oq ko'miri



Limon ko'miri



Pelet



Pirina



Po'st va urug'



Yog'och



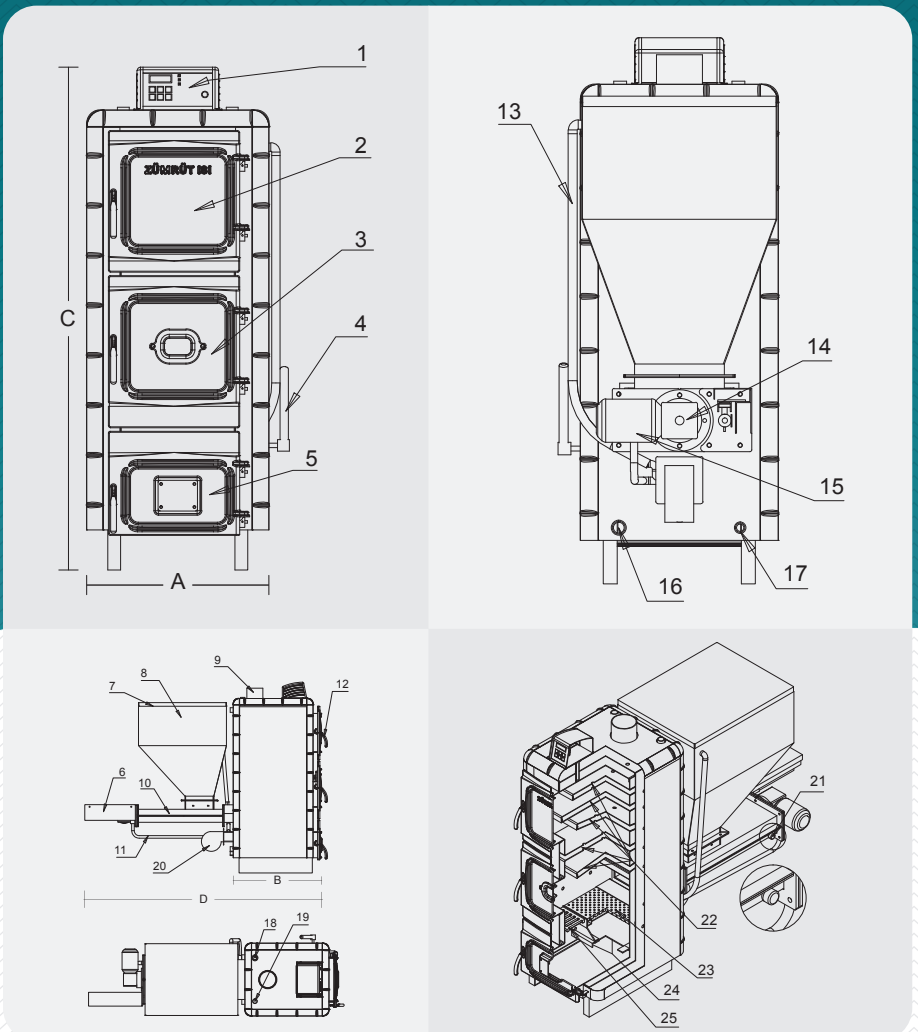

1. Panel
2. Qurum tozalash qopqog'i
3. Yoqilg'i yuklash qopqog'i (cehennemlik)
4. Qo'lda/avtomatik panjara tutqichi
5. Tozalash qopqog'i (kulni tozalash)
6. Datchikni himoyalovchi plastina
7. Yoqilg'i ombori qopqog'i
8. Yoqilg'i ombori
9. Mo'ri
10. Ituvchi tayanch
11. Baypas havo shlangi
12. Ochish/yopish tutqichi
13. Baypas havo shlangi
14. Reduktor
15. Reduktor dvigateli
16. Sovuq suv kirish joyi
17. To'ldirish va bo'shatish
18. Issiq suv chiqish joyi
19. Imbisat chiqishi
20. Ventilyator
21. Gres moyi kirish joyi
22. Suv plastinkalari
23. Avtomatik yonish kamerasi (teshikli panjara)
24. Qurum tozalash qopqog'i
25. Qo'lda yonish kamerasi (harakatlanuvchi panjara)

Mezonlar	Birlik	KBİ 45	KBİ 60	KBİ 80	KBİ 120	KBİ 150	KBİ 200	KBİ 250
Mezonlar	kcal/h	45.000	60.000	80.000	120.000	150.000	200.000	250.000
O'lchamlar	A (cm)	55	55	67	69	89	94	102
	B (cm)	70	70	80	111	105	126	149
	C (cm)	145	151	163	163	180	181	181
	D (cm)	188	188	201	232	223	243	265
QOZON OG'IRLIGI	Kg	370	370	480	690	980	1140	1360
KO'MIR SIG'IMI	Kg	150	150	250	250	300	350	350
QOZON SUV CHIQISHI – QAYTISHI	İnch	1"	1"	1 1/4"	1 1/2"	2"	2"	2 1/2"
QOZON SUV TO'LDIRISH-BO'SHATISH	İnch	1/2"	1/2"	1/2"	3/4"	3/4"	3/4"	3/4"
QOZON IMBISAT SUV CHIQISHI – QAYTISHI	İnch	1"	1"	1"	1"	1 1/2"	1 1/2"	1 1/2"
FAN UZAYTMASI	m3/h	750	750	750	750	750	750	1280
MO'RI DIAMETRI	Q (mm)	127	127	170	200	270	270	270
SUV HAJMI	Lt	80	80	120	160	270	340	400
ISH BOSIMI	Bar	3						
MAKS. CHIQISH SUV HARORATI	°C	90						
MAKS. QAYTISH SUV HARORATI	°C	70						

CE

YONG‘OQ, LIMON KO‘MIRINI YOQA OLADIGAN VA QO‘LDA BOSQARILADIGAN AVTOMATIK QOZON



Yong‘in kamerasi

Qozon Xususiyati
Qozon kislorod samaradorligi va yonilg‘i taqsimoti tufayli tutunsiz yonadi. Bu yonilg‘i tejamkorligini ta’minlaydi va atrof-muhitni ifloslantirmaydi.

Qozon Samaradorligi
Qozon ichida zikzak shaklida joylashtirilgan 5 ta suv plastinkasi mavjud. Alanga ushbu plastinkalar orasidan 6 marta o‘tib, issiqlikni qozon ichida ushlab qoladi, tutunga chiqmaydi.

Ko‘mir olish xususiyati
Qozon yong‘oq ko‘mir uchun maxsus ishlab chiqilgan. Helezon diametri va yotqizilgan joyi kengroq. Shu sababli yong‘oq ko‘mir oson olinadi. Yengil ko‘mirlarni ham avtomatik yoqishi mumkin. (Zavod tavsiyasi: yong‘oq ko‘miri ishlatilishi kerak.)

Qo‘lda ishlatish xususiyati
Ko‘mir olish tizimi o‘chirilganda qozon qo‘lda ishlaydi. Qattiq yonilg‘i qo‘lda yonilg‘i qopqog‘i orqali ichkariga solinadi.
• Redüktör On/Off yoqilgan: avtomatik rejim
• Redüktör On/Off o‘chirilgan: qo‘lda rejim

Qurum tozalash
Plastinkalar orasida to‘plangan qurum gelberi vositasida yuqoridan pastga tushiriladi va qozon ichiga tushadi. Tozalash jarayoni tez va oson.

Kabina xususiyati
Kabina maxsus shtamplangan qoliplarda tayyorlangan. Nafis ko‘rinadi va mustahkamdir.

Qozon korpusi po‘lati
Qozon korpusi TSE va Turkiya standartlariga mos po‘latdan tayyorlangan.

Ko‘mir ombori
Ombor sig‘imi kamida 150 kg. Qozon ishlayotganda chang yoki tutun chiqmaydi.

Ekran kartasi xususiyati
Menyu o‘rniga alohida tugmalar ishlatilgan. Foydalanish qulay. Qozon haroratga qarab yonilg‘i berish va kutish vaqtini avtomatik sozlaydi.

Motorni himoya qilish
Agar tiqilish bo‘lsa, tizim uni aniqlaydi. 3 marta oldinga-orqaga harakat qilib muammoni bartaraf etadi.

Kul chiqarish (ixtiyoriy)
Qozon ichidagi kul maxsus helezon tizimi bilan avtomatik ravishda tashqariga chiqariladi. Kul xalta yoki patnisga tushiriladi.

Avtomatik yoqish (ixtiyoriy)
Yoqish tugmasi bosilganda, qozon ichidagi rezistor yonilg‘ini yoqadi.

+90 332 **345 15 81 - 82** **zumrutisi**.com.tr

YKT Yoqut seriyasi

ZÜMRÜT ISI

Olxo'ri ko'miri



Yong'oq ko'miri



Limon ko'miri



Pelet



Pirina



Po'st va urug'



Yog'och



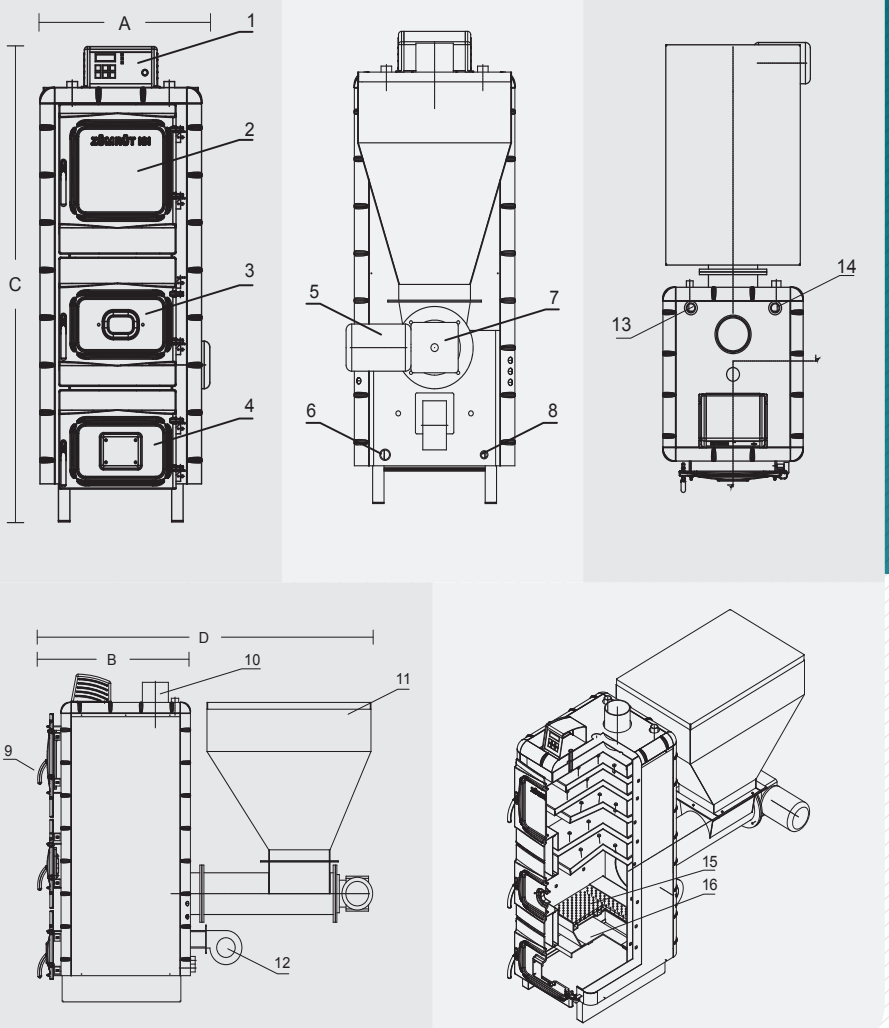

1. Panel
2. Qurum tozalash qopqog'i
3. Yoqilg'i yuklash qopqog'i (Cehennemlik)
4. Kulni tozalash qopqog'i
5. Reduktor dvigateli
6. Sovuq suv kirish joyi
7. Reduktor
8. To'ldirish va bo'shatish
9. Ochish/yopish tutqichi
10. Mo'ri
11. Yoqilg'i ombori
12. Ventilyator
13. Issiq suv chiqish joyi
14. Imbisat chiqishi
15. Teshikli panjara
16. Qurum tozalash yotqizmasi



Mezonlar	Birlik	YKT 45	YKT 60	YKT 80	YKT 120	YKT 150	YKT 200	YKT 250
Mezonlar	kcal/h	45.000	60.000	80.000	120.000	150.000	200.000	250.000
	A (cm)	55	55	67	69	89	94	102
	B (cm)	70	70	80	111	105	126	149
O'lchamlar	C (cm)	145	151	163	163	180	181	181
	D (cm)	165	165	175	205	200	210	240
Qozon og'irligi	Kg	420	420	530	740	1030	1190	1410
Ko'mir sig'imi	Kg	150	150	200	200	300	300	300
Qozon suv chiqishi – qaytishi	İnch	1"	1"	1 1/4"	1 1/2"	2"	2"	2 1/2"
Qozon suv to'ldirish-bo'shatish	İnch	1/2"	1/2"	1/2"	3/4"	3/4"	3/4"	3/4"
Qozon imbizatsiya suvi chiqishi – qaytishi	İnch	1"	1"	1"	1"	1 1/2"	1 1/2"	1 1/2"
Fan oqimi	m3/h	540	540	680	680	900	900	900
Dum chiqarish trubasi diametri	Q (mm)	127	127	170	200	270	270	270
Suv hajmi	Lt	80	80	120	160	270	340	400
Ishlash bosimi	Bar	3						
Maks. chiqish suvi harorati	°C	90						
Maks. qaytish suvi harorati	°C	70						

CE

Yong‘oq va Limon Ko‘mirini Yondira Olishi Mumkin, Qo‘lda Foydalaniladigan Avtomatik Isitish Qozoni





Yong‘in kamerasi

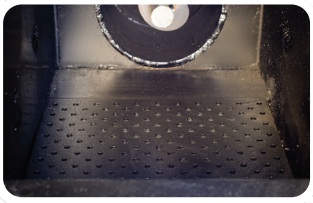

Qozon Xususiyati
Qozon kislorod taqsimoti va yonilg‘i sozlamalari orqali tutunsiz yonadi. Bu yoqilg‘i tejashni ta’minlaydi va atrof-muhitni ifloslantirmaydi.

Qozon Samaradorligi
Qozon ichida zikzak shaklida joylashtirilgan 5 ta suv plastinkasi mavjud. Alanga ushbu plastinkalar orasidan 6 marta o‘tib, issiqlikni qozon ichida ushlab qoladi, tutunga chiqmaydi.

Ko‘mir Qabul Qilish Xususiyati
Mazkur qozon yong‘oq ko‘miri uchun maxsus ishlab chiqilgan. Helezon diametri va yotqizilgan joyi keng bo‘lib, yong‘oq ko‘mirini oson oladi. Ingichka ko‘mirlarni ham avtomatik ravishda yoqishi mumkin. (Tavsiya etiladi: yong‘oq ko‘miri.)

Qo‘lda Ishlatish Xususiyati
Avtomatik ko‘mir olish tizimi o‘chirilganda, istalgan qattiq yoqilg‘i qo‘lda qozonga solinib, qo‘lda ishga tushiriladi.
- Redüktör On/Off yoqilgan ⍰ avtomatik rejim
- Redüktör On/Off o‘chirilgan ⍰ qo‘lda rejim

Qurum Tozalash
Plastinkalar orasida to‘plangan qurum maxsus gelberi vositasida yuqoridan pastga tozalanadi. Qurum qozon ichiga tushadi. Bu jarayon qisqa vaqtni oladi va foydalanuvchiga qiyinchilik tug‘dirmaydi.

Kabina Xususiyati
Kabina maxsus qoliplarda sıvama usuli bilan ishlab chiqariladi. Bu usul kabinaga ham estetik ko‘rinish, ham mustahkamlik beradi.

Qozon Tanasi Materiali
Qozon po‘lati TSE va Turkiya standartlariga muvofiq sifatda ishlab chiqariladi.

Ko‘mir Ombori
Ko‘mir ombori kamida 150 kg sig‘imga ega. Qozon ishlayotganda ombordan tutun yoki chang chiqmaydi.

Ekran Kartasi Xususiyati
Menyu o‘rniga har bir vazifa uchun alohida tugmalar ishlatilgan. Foydalanish juda qulay. Qozon haroratga qarab avtomatik ravishda berish va kutish sozlamalarini bajaradi.

Motorni Himoya Qilish Xususiyati
Agar tiqilish yuz bersa, tizim buni aniqlaydi. 3 marta oldinga-orqaga harakat qilib muammoni hal qiladi.

Kul Bo‘shatish Xususiyati
Yongan yoqilg‘idan hosil bo‘lgan kul, qozon ichidagi helezon tizimi orqali tashqariga chiqariladi. Kul tashqaridagi xalta yoki patnisga avtomatik tarzda uzatiladi.

Avtomatik Yondirish (Ixtiyoriy)
Paneldagi yondirish tugmasi bosiladi. Rezistor yoqilg‘ini yoqib, qozonni ishga tushiradi.

+90 332 **345 15 81 - 82** **zumrutisi**.com.tr

YKT-K

Kul bo‘shatish
Yoqut seriyasi

ZÜMRÜT ISI

Olxo‘ri ko‘miri



Yong‘oq ko‘miri



Limon ko‘miri



Pelet



Pirina



Po‘st va urug‘



Yog‘och



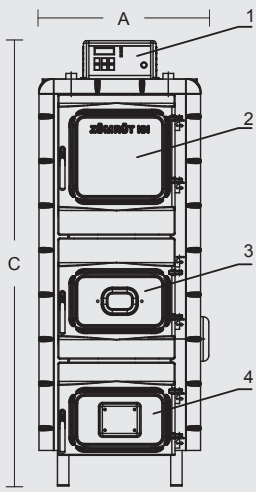

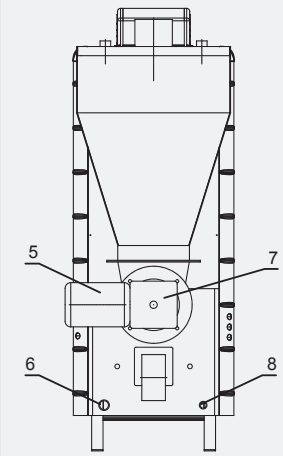

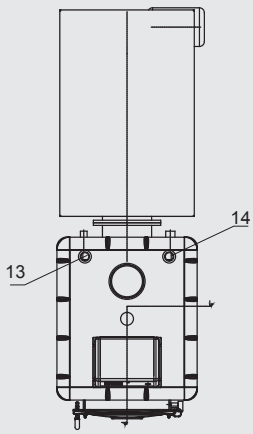

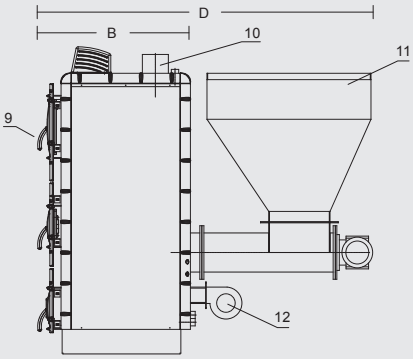

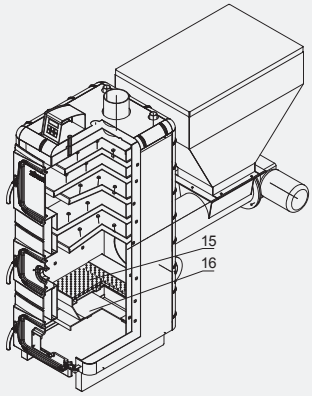

1. Panel
2. Qurum tozalash qopqog‘i
3. Yoqilg‘i yuklash qopqog‘i (Cehennemlik)
4. Kulni tozalash qopqog‘i
5. Reduktor dvigateli
6. Sovuq suv kirish joyi
7. Reduktor
8. To‘ldirish va bo‘shatish
9. Ochish/yopish tutqichi
10. Mo‘ri
11. Yoqilg‘i ombori
12. Ventilyator
13. Issiq suv chiqish joyi
14. Imbisat chiqishi
15. Teshikli panjara
16. Qurum tozalash yotqizmasi



Mezonlar	Birlik	YKT-K 45	YKT-K 60	YKT-K 80	YKT-K 120	YKT-K 150	YKT-K 200	YKT-K 250
Mezonlar	kcal/h	45.000	60.000	80.000	120.000	150.000	200.000	250.000
	A (cm)	55	55	67	69	89	94	102
	B (cm)	70	70	80	111	105	126	149
O'lchamlar	C (cm)	145	151	163	163	180	181	181
	D (cm)	165	165	175	205	200	210	240
Qozon og'irligi	Kg	420	420	530	740	1030	1190	1410
Ko'mir sig'imi	Kg	150	150	200	200	300	300	300
Qozon suv chiqishi – qaytishi	İnch	1"	1"	1 1/4"	1 1/2"	2"	2"	2 1/2"
Qozon suv to'ldirish-bo'shatish	İnch	1/2"	1/2"	1/2"	3/4"	3/4"	3/4"	3/4"
Qozon imbizatsiya suvi chiqishi – qaytishi	İnch	1"	1"	1"	1"	1 1/2"	1 1/2"	1 1/2"
Fan oqimi	m3/h	540	540	680	680	900	900	900
Dum chiqarish trubasi diametri	Q (mm)	127	127	170	200	270	270	270
Suv hajmi	Lt	80	80	120	160	270	340	400
Ishlash bosimi	Bar	3						
Maks. chiqish suvi harorati	°C	90						
Maks. qaytish suvi harorati	°C	70						

CE

Qo‘lda Yoqilg‘i Solinadigan Isitish Qozoni





Yong‘in kamerasi



- **Qozon xususiyati**
  Qozon kislorod oqimi va yoqilg‘i taqsimoti bilan tutunsiz yonadi. Yoqilg‘i tejaydi va atrof-muhitni ifloslantirmaydi.
- **Yoqilg‘i va yonish xususiyati**
  Qattiq yoqilg‘i o‘rta qopqoqdan qo‘lda solinadi. Yoqilg‘i yoqilgach, qozon kerakli haroratda yonadi. Yon tomondagi panjara tutqichi bilan kul tozalanadi. Qishda qozonni o‘chirmasdan yangi yoqilg‘i qo‘shib ishlatish mumkin. (Tavsiya etiladi: limon ko‘miri.)
- **Qozon samaradorligi**
  Qozon ichida zikzak shaklida joylashtirilgan 4 ta suv plastinkasi bor. Olov plastinkalar orasida 5 marta aylanishi orqali issiqlik qozon ichida saqlanadi, tutunxonga chiqmaydi.
- **Qurum tozalash**
  Plastinkalar orasidagi qurum gelberi bilan yuqoridan pastga tushiriladi. Qurum qozon ichiga tushadi. Tozalash tez va oson amalga oshiriladi.
- **Qopqoq xususiyati**
  Qopqoq issiqlik yo‘qotilishini kamaytirish uchun ishlab chiqilgan. Keng o‘lchamlari tufayli yonish kamerasi oson tozalanadi.
- **Kabina xususiyati**
  Kabina maxsus qoliplarda siqish usulida ishlab chiqarilgan. Ko‘rinishi nafis, mustahkamligi yuqori.
- **Saralash tizimi**
  Panjara tutqichi 2 sm oraliqda oldinga orqaga harakatlantiriladi. Yangi yoqilg‘i solishdan oldin kul tozalanadi. Gelberi bilan mavjud yoqilg‘i orqaga suriladi, old qismga yangi yoqilg‘i qo‘shiladi.
- **Qozon korpusi materiali**
  Qozon TSE va Turkiya standartlariga mos po‘latdan tayyorlangan.
- **Qozon paneli**
  Panel Zümrüt Isı uchun maxsus ishlab chiqilgan. Enyeksion qoliplarda ishlab chiqariladi. Ichki tuzilmasi to‘liq raqamli va sifatli elektr qismlardan iborat. Raqamli ekran mavjud. Fan 6 tezlikda ishlaydi va tutunxona issiqlik yo‘qotilishini kamaytiradi.

+90 332 **345 15 81 - 82** **zumrutisi**.com.tr

KBO

Qo‘lda oziqlanadigan seriya

ZÜMRÜT ISI

Yong‘oq ko‘miri



Limon ko‘miri



Apelsin ko‘miri



Pelet



Pirina



Po‘st va urug‘



Yog‘och



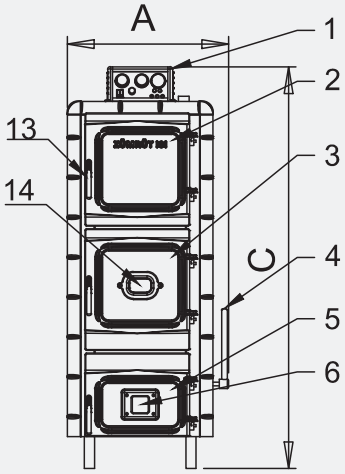

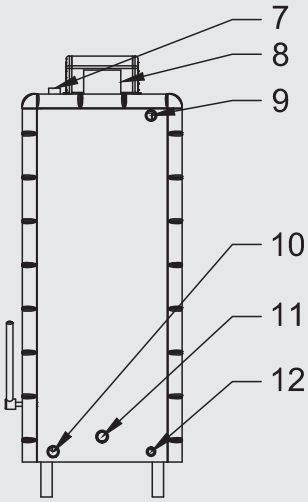

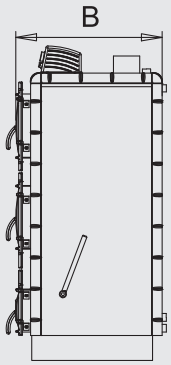

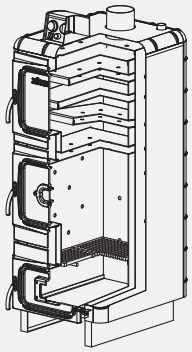

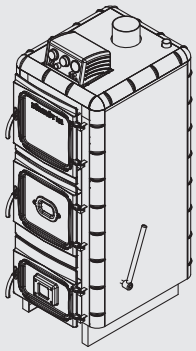

1. Panel
2. Qurum tozalash qopqog‘i
3. Yoqilg‘i yuklash qopqog‘i (Cehennemlik)
4. Qo‘lda boshqariladigan panjara tutqichi
5. Kulni tozalash qopqog‘i
6. Ventilyator
7. Imbisat chiqishi
8. Mo‘ri
9. Issiq suv chiqishi (tizim)
10. Sovuq suv kirishi (tizim)
11. Imbisat qaytishi
12. To‘ldirish – bo‘shatish
13. Qopqoq tutqichi
14. Olovni kuzatish oynasi



Mezonlar	Birlik	KBO 60	KBO 80	KBO 120	KBO 150	KBO 200	KBO 250
Mezonlar	kcal/h	60.000	80.000	120.000	150.000	200.000	250.000
O‘lchamlar	A (cm)	61	73	75	95	100	108
	B (cm)	70	79	111	105	125	148
	C (cm)	150	163	163	180	180	180
Qozon og‘irligi	Kg	260	350	460	800	1000	1120
Ko‘mir sig‘imi	Kg	45	70	100	150	180	250
Qozon suv chiqishi – qaytishi	İnch	1"	1 1/4"	1 1/2"	2"	2"	2 1/2"
Qozon suv to‘ldirish-bo‘shatish	İnch	1/2"	1/2"	3/4"	3/4"	3/4"	3/4"
Qozon imbizat suvi chiqishi – qaytishi	İnch	1"	1"	1"	1 1/2"	1 1/2"	1 1/2"
Fan oqimi	m3/h	380	380	380	600	600	600
Baca diametri	Q (mm)	127	170	200	270	270	270
Suv hajmi	Bar	80	120	160	270	340	400
Ishlash bosimi	°C	3					
Maks. chiqish suvi harorati	°C	90					
Maks. qaytish suvi harorati	°C	70					

CE

Qo‘lda Yoqilg‘i Solinadigan Isitish Qozoni





Yong‘in kamerasi



Qozon xususiyati
Qozonning kislorod tizimi Zümrüt Isı tomonidan maxsus ishlab chiqilgan. Bu tizim fan ishlatmasdan, tabiiy havo oqimi orqali ishlaydi. Elektr quvvatiga ehtiyoj yo‘q. Oksigen kirishi tabiiy yo‘l bilan bo‘ladi, shuning uchun tutunxona issiqlik yo‘qotilishi minimal darajaga tushirilgan. Natijada 30% yoqilg‘i tejashga erishiladi.
Qozon ichida kislorod va yoqilg‘i tarqalishi muvozanatli. Olov bir xil tarqaladi. Yonish vaqtida tutun chiqmaydi. Qozon ekologik toza.

Yoqilg‘i va yonish xususiyati
Qattiq yoqilg‘i o‘rta qopqoqdan qo‘lda solinadi. Tutuqdan so‘ng kerakli haroratda yonadi. Yon tomondagi panjara tutqichi bilan kul tozalanadi. Qishda qozonni o‘chirmay, faqat yoqilg‘i qo‘shib ishlatish mumkin. (Tavsiya: limon ko‘miri.)

Qozon samaradorligi
Qozon ichida 3 ta zikzak shakldagi suv plastinkasi mavjud. Olov plastinkalar orasida 4 marta aylanishi orqali issiqlik ichkarida saqlanadi. Issiqlik tutunxonga chiqmaydi.

Qurum tozalash
Qurum gelberi asbobi bilan yuqoridan pastga tushiriladi. Qozon ichiga tushadi. Tozalash tez va qulay.

Qopqoq xususiyati
Qopqoq issiqlik yo‘qotilishini kamaytirish uchun mutanosib shaklda ishlab chiqilgan. Kengligi yetarli, yonish xonasiga kirish oson.

Saralash tizimi
Panjara tutqichi 2 sm oraliqda oldinga orqaga harakatlantiriladi. Yoqilg‘i solishdan oldin kul tozalanadi. Eski yoqilg‘i orqaga suriladi, oldinga yangi yoqilg‘i qo‘shiladi.

Kabina xususiyati
Kabina maxsus qoliplarda bosilib ishlab chiqarilgan. Nafis ko‘rinishga ega, ayni paytda mustahkam. Bosim texnikasi bilan mustahkamligi oshirilgan.

Qozon tanasi materiali
Qozon korpusi TSE va Turkiya standartlariga mos yuqori sifatli po‘latdan tayyorlanadi.

Qozon paneli
Panel Zümrüt Isı uchun maxsus ishlab chiqilgan. Enyeksion qoliplarda ishlab chiqariladi. Ichki tizim to‘liq raqamli. Sifatli elektr qismlar ishlatilgan. Raqamli ekranga ega.

+90 332 **345 15 81 - 82** **zumrutisi**.com.tr

ECO

Eco seriyasi

ZÜMRÜT ISI

Yong'oq ko'miri



Limon ko'miri



Apelsin ko'miri



Pelet



Pirina



Po'st va urug'



Yog'och



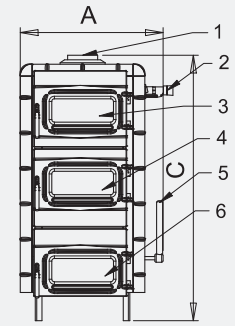

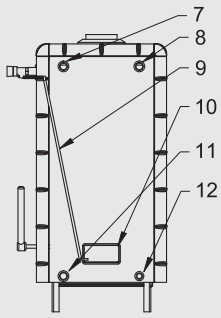

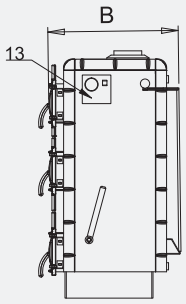

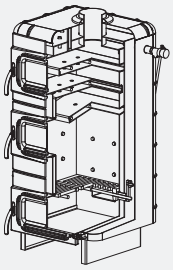

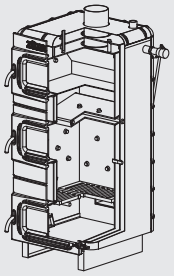

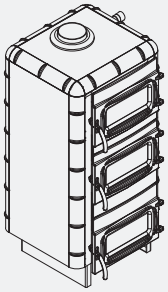

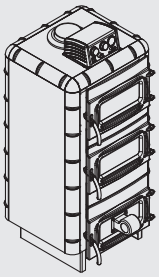

1. Mo'ri
2. Zanjirli termostat
3. Qurum tozalash qopqog'i
4. Yoqilg'i yuklash qopqog'i (Cehennemlik)
5. Qo'lda boshqariladigan panjara tutqichi
6. Qurum tozalash qopqog'i (Kul tozalash)
7. Issiq suv chiqishi (tizim)
8. Imbisat chiqishi
9. Zanjir
10. Havo qopqog'i
11. Sovuq suv kirishi (tizim)
12. To'ldirish – bo'shatish
13. Panel

Mezonlar	Birlik	25.000	35.000	45.000
Mezonlar	kcal/h	KTS 25	KTS 35	KTS 45
	A (cm)	60	61	61
O'lchamlar	B (cm)	55	65	65
	C (cm)	120	120	140
Qozon og'irligi	Kg	165	185	185
Ko'mir sig'imi	Kg	20	30	30
Qozon suv chiqishi – qaytishi	İnch	1"	1"	1"
Qozon suv to'ldirish – bo'shatish	İnch	1"	1"	1"
Qozon imbizatsiya suvi chiqishi – qaytishi	İnch	1/2"	1/2"	1/2"
Fan oqim miqdori	m3/h	380	380	380
Baca diametri	Q (mm)	127	127	127
Suv hajmi	Lt	50	55	55
Ishlash bosimi	Bar		3	
Maksimal chiqish suvi harorati	°C		90	
Maksimal qaytish suvi harorati	°C		70	

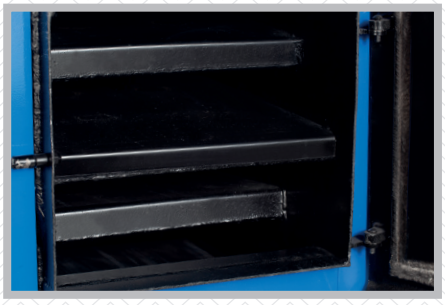

CE

Lobelya Seriyasi



Paket tarkibi
- Lobelya kamin Qozonli pech
- Imbizatsiya baki
- Nasos

Texnik xizmat ko‘rsatuvi

- Pech joylashgan xonani va ulanadigan radiatorlarni bir vaqtda isitadi. Radiator ulash majburiydir.
- Aylanish nasosi yordamida radiatorlarda issiqlik teng taqsimlanadi. Tinch ishlaydi. Nasos 3 bosqichli tezlik sozlamasi bilan boshqariladi.
- Har qanday turdagi qattiq yoqilg‘ini yoqa oladi.
- Maxsus dizayni tufayli nafis va dekorativ ko‘rinishga ega. Xonaga kamin muhitini beradi.
- Harakatlanuvchi panjara tizimi bilan kulni qo‘lda oson bo‘shatish mumkin.
- Panjara harakatlanuvchi bo‘lgani uchun osongina elash mumkin.
- Pishirish bo‘limida sog‘lom va sifatli pishirish imkoni mavjud.
- Avtomatik sozlanadigan havo nazorati termostati (mexanik termostat) yordamida pech havo kirishini avtomatik sozlaydi. Yonish tezligi avtomatik ravishda ortadi yoki kamayadi.
- Termostat harorati bir marta sozlangach, tizim avtomatik ishlaydi.
- Oddiy pech tutun chiqaruvchi trubasiga mos keladi. Tutun, dim va hid chiqarmaydi.
- Zanglashni oldini olish va unumdorlikni oshirish uchun tizimga 25% antifriz qo‘shilishi kerak.
- Elektr o‘chishi holatida muammosiz foydalanish uchun kuch manbai tavsiya etiladi.

+90 332 **345 15 81 - 82** **zumrutisi**.com.tr

Lilyum Seriyasi









Paket tarkibi

- Lilyum kamin Qozonli pech
- Imbizatsiya bakı
- Nasos

Texnik xizmat ko‘rsatuvi

- Pech joylashgan xonani isitadigan bo‘lib, shu bilan birga ulanadigan radiatorlarga ham issiqlik beradi. Radiator ulanishi majburiydir.
- Aylanish nasosi orqali radiatorlarda issiqlik bir tekisda taqsimlanadi. Nasos sokin ishlaydi va 3 bosqichli tezlik sozlamasiga ega.
- Har qanday turdagi qattiq yoqilg‘ida ishlay oladi.
- Maxsus dizayni sababli xona ichida chiroyli va dekorativ kamin ko‘rinishi yaratadi.
- Harakatlanuvchi panjara tizimi orqali qo‘lda kulni oson tozalash mumkin.
- Harakatlanuvchi panjara yoqilg‘ini elab ajratish imkonini beradi.
- Pishirish bo‘limida sog‘lom va sifatli taom tayyorlash mumkin.
- Mexanik termostat orqali pech yonish tezligini avtomatik oshiradi yoki kamaytiradi.
- Termostat bir marta sozlangach, tizim avtomatik ishlaydi.
- Standart pech tutun trubalariga mos keladi. Tutun, is yoki hid chiqarmaydi.
- Zanglashni oldini olish va unumdorlikni oshirish uchun tizimda 25% antifriz ishlatish tavsiya etiladi.
- Elektr o‘chish holatlarida muammo bo‘lmasligi uchun quvvat manbai ishlatish tavsiya etiladi.

CE

ZÜMRÜT ISI

Selçuk seriyasi pech modellari



Paket tarkibi
- Selçuk kamin Qozonli pech
- Imbizatsiya baki
- Nasos

Texnik xizmat ko'rsatuvi



Issiq ichimlik suvi (ixtiyoriy)

- Har bir xona uchun alohida pech o'rnatishga hojat yo'q – bitta pech butun uyni isitadi.
- Pech radiator tizimi orqali barcha xonalarga issiqlik uzatadi.
- Pech joylashgan xonada 1 metr uzunlikdagi radiatorga teng issiqlik tarqaladi.
- Avtomatik nasos sozlamasi va harorat darajasini boshqarish mavjud.
- Qo'lda boshqariladigan havo aylanish dastagi bor.
- Dekorativ va zamonaviy dizayni tufayli yuqori darajada issiqlik samaradorligi beradi.
- Har xil qattiq yoqilg'ilar bilan ishlaydi: o'tin, ko'mir, hayvoniy yoqilg'i va boshqalar.
- O'lchamlari odatiy kuzne pechlari bilan bir xil.
- Oddiy pech mo'rilari bilan mos keladi. Tutun, chang yoki hid chiqarmaydi.



Chelakli tizim



Qo'lda boshqariladigan panel



So'nggi texnologiyali ultra sokin, metall korpusli ventilyator tizimi



Yuqori quyma sirt – pishirish uchun mos



Pech xususiyati

+90 332 **345 15 81 - 82** **zumrutisi**.com.tr

Boýler va kengayish bakı







Zümrüt Isı turli hajmdagi suyuqlik, gaz va qattiq yoqilg'i bilan ishlaydigan qozonlar uchun mos issiq suv boylerlarini ishlab chiqaradi. Ushbu boylerlar oshxona va hammomda ishlatish uchun isitish tizimiga ulanadi.
Boylerlar 60 litridan 3000 litrgacha bo'lgan sig'imda tayyorlanadi. Ular gigiyenik, foydalanishga qulay va yuqori samaradorlikka ega. Qisqa vaqt ichida uzluksiz issiq suv ta'minlaydi.

Epoksi qoplama tufayli zang va korroziyaga qarshi to'liq himoya ta'minlanadi. Issiqlik yo'qotilishiga qarshi kuchli izolyatsiya mavjud.

- 100–2000 litr sig'imli va 29,3 kW dan 152,6 kW gacha quvvatli modellari mavjud. Ichki yuzasi va spiral quvurlari emal bilan qoplangan.
- Qozon, kombi, bug' qozoni yoki quyosh energiyasi tizimlariga mos keladi. Emal qoplama tufayli ohak va zang paydo bo'lishining oldi olinadi. Gigiyenikligi va mustahkamligi oshirilgan.
- Qo'shimcha himoya sifatida magniy anod orqali korroziyaga chidamliligi kuchaytirilgan.
- Boyler tizimdagi issiq suvdan issiqlik o'tkazib beradi, qo'shimcha yoqilg'i sarfi talab qilinmaydi.
- Ichki qismda 10 metrli mis spiral quvur mavjud. Issiq suv va foydalaniladigan suv to'g'ridan-to'g'ri aralashmaydi.
- Barcha ichki yuzalar gigiyenik qoplama bilan qoplangan va bakteriyalar paydo bo'lishining oldi olinadi.
- Tashqi korpusi statik bo'yoq bilan qoplangan va dekorativ ko'rinishga ega.
- Kompakt tuzilmasi tufayli ichki va tashqi makonlarda, pech yoki isitish tizimlarida joy egallamasdan oson o'rnatiladi.

Tez ishlovchi boyler texnik xususiyatlari	
Diametri	: 115 mm
Uzunligi	: 480 mm
Og'irligi	: 5.50 kg
Ishlash samaradorligi	: 8 l/min

CE

Stokerli markaziy qozon





Findiq ko'mir yoqadigan, stokerli markaziy isitish qozoni. Yoqilg'i potasining yuqori qismiga panjara o'rnatilgan bo'lib, qo'lda ham ishlatilishi mumkin. Qozon quvvati – 1.800.000 kaloriy. 8 blokli, jami 240 xonadondan iborat uylar uchun ishlab chiqarilgan.

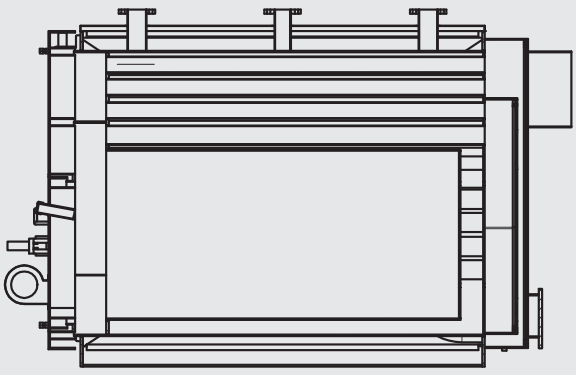

+90 332 **345 15 81 - 82** **zumrutisi**.com.tr

1. Markaziy qopqoq
2. Olov kuzatuv oynasi
3. Ilgak (menteşa)
4. Ventilyator
5. Qopqoqni siqish gaykasi
6. Qopqoqni mahkamlovchi gayka
7. Yoqilg'i yuklash qopqog'i
8. Yoqilg'i qopqog'ini ochish tutqichi
9. Mo'ri
10. Qurum tozalash qopqog'i
11. Sovuq suv kirish (tizim)
12. Imbisat chiqishi
13. Issiq suv chiqishi (tizim)
14. To'ldirish – bo'shatish
15. Imbisat qaytishi
16. G'azabxona (cehennemlik)
17. Olov quvurlari
18. Olovni yo'naltiruvchi plastina
19. 3-gaz qaytishi
20. 4-gaz qaytishi
21. 1-davlumbaz
22. 2-davlumbaz

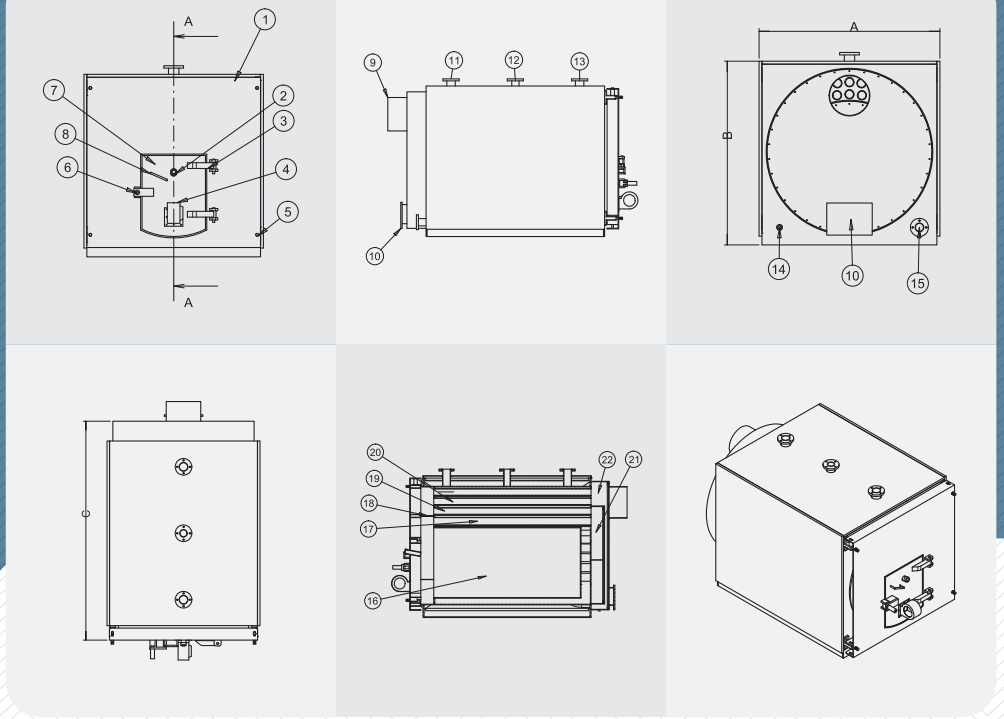

Mezonlar	Birlik	250.000	340.000	400.000	500.000	650.000	850.000	1.000.000	1.300.000	1.500.000	1.800.000
Mezonlar	BİRİM	250.000	340.000	400.000	500.000	650.000	850.000	1.000.000	1.300.000	1.500.000	1.800.000
	A (cm)	1550	1550	1620	1730	1810	1950	2000	2220	2320	2560
O'lchamlar	B (cm)	1575	1575	1600	1760	1840	1960	2010	2270	2370	2620
	C (cm)	1970	2220	2220	2830	2830	2830	2830	4020	4020	4020
Qozon suv chiqishi – qaytishi	İnch	3"	3"	3"	3"	4"	4"	5"	6"	8"	8"
Qozon suv to'ldirish – bo'shatish	İnch						1"				
Qozon imbizat suvi chiqishi – qaytishi	İnch	2 1/2"	2 1/2"	2 1/2"	2 1/2"	2 1/2"	2 1/2"	3"	3"	3"	3"
Baca diametri	Q (mm)	350	350	350	400	400	400	500	500	500	600
Ishlash bosimi	Bar						3				
Maksimal chiqish suvi harorati	°C						90				

Stokerli markaziy isitish qozoni

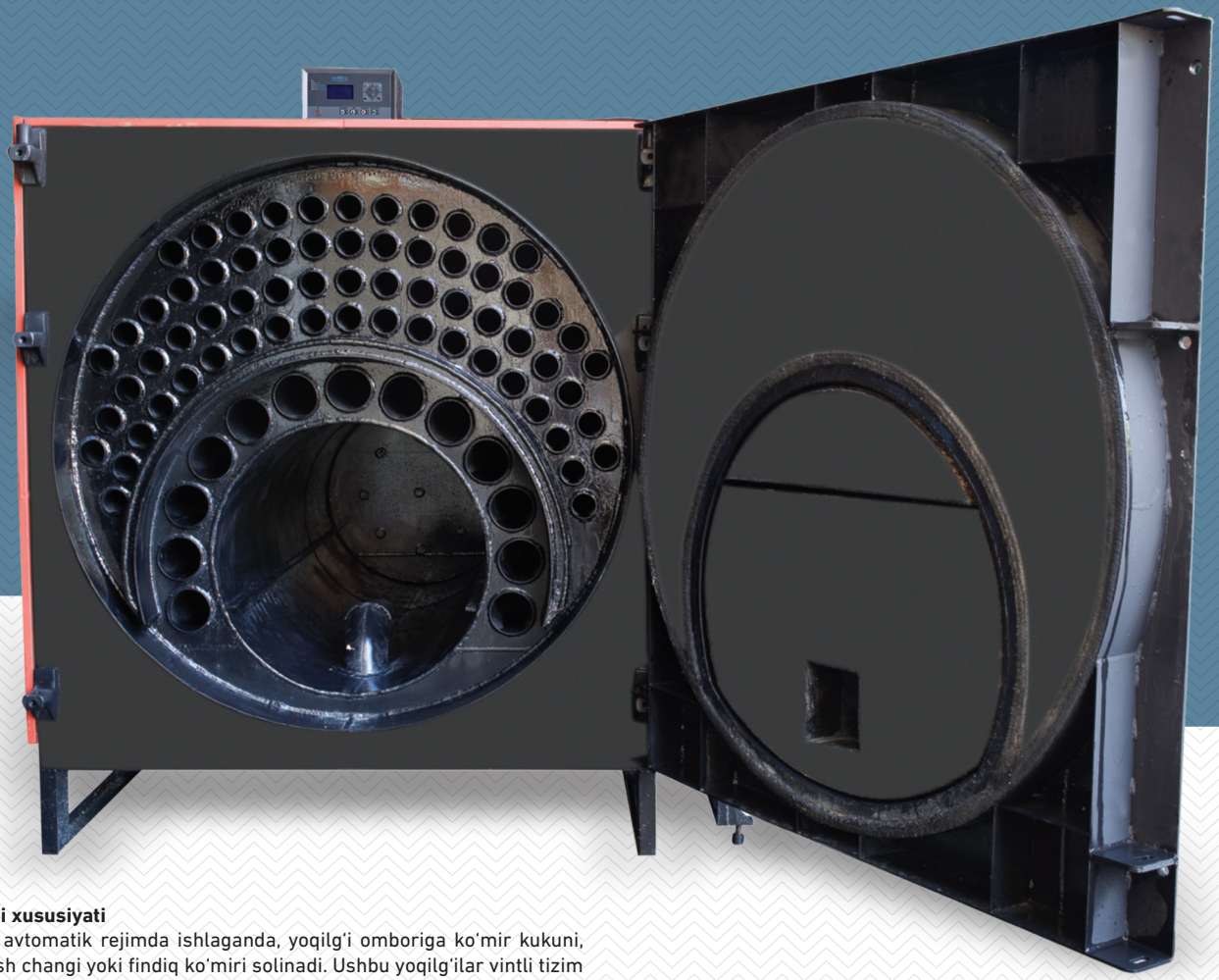

Yoqilg'i xususiyati
Qozon avtomatik rejimda ishlaganda, yoqilg'i omboriga ko'mir kukuni, arralash changi yoki findiq ko'miri solinadi. Ushbu yoqilg'ilar vintli tizim orqali avtomatik tarzda qozonga purkalib yoqiladi.

Qo'lda yoqish usuli
Avtomatik boshqaruv o'chirilgach, barcha turdagi qattiq yoqilg'ilar qozonga qo'lda solinadi. Yoqilg'i purkagich teshigiga qarama-qarshi joyga joylashtiriladi va yoqiladi. So'ngra kislorod purkalib barqaror va samarali yonish ta'minlanadi.

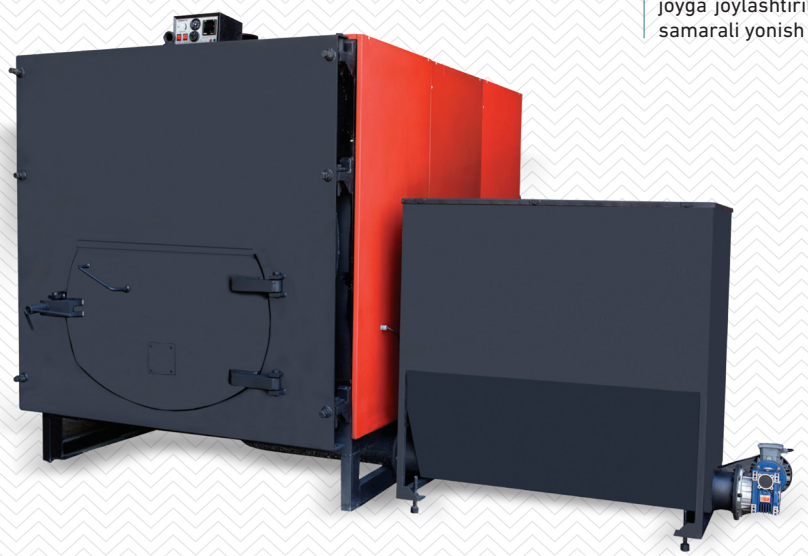

+90 332 **345 15 81 - 82** **zumrutisi**.com.tr

Issiqxona qozoni
Stokerli markaziy
Isitish qozoni

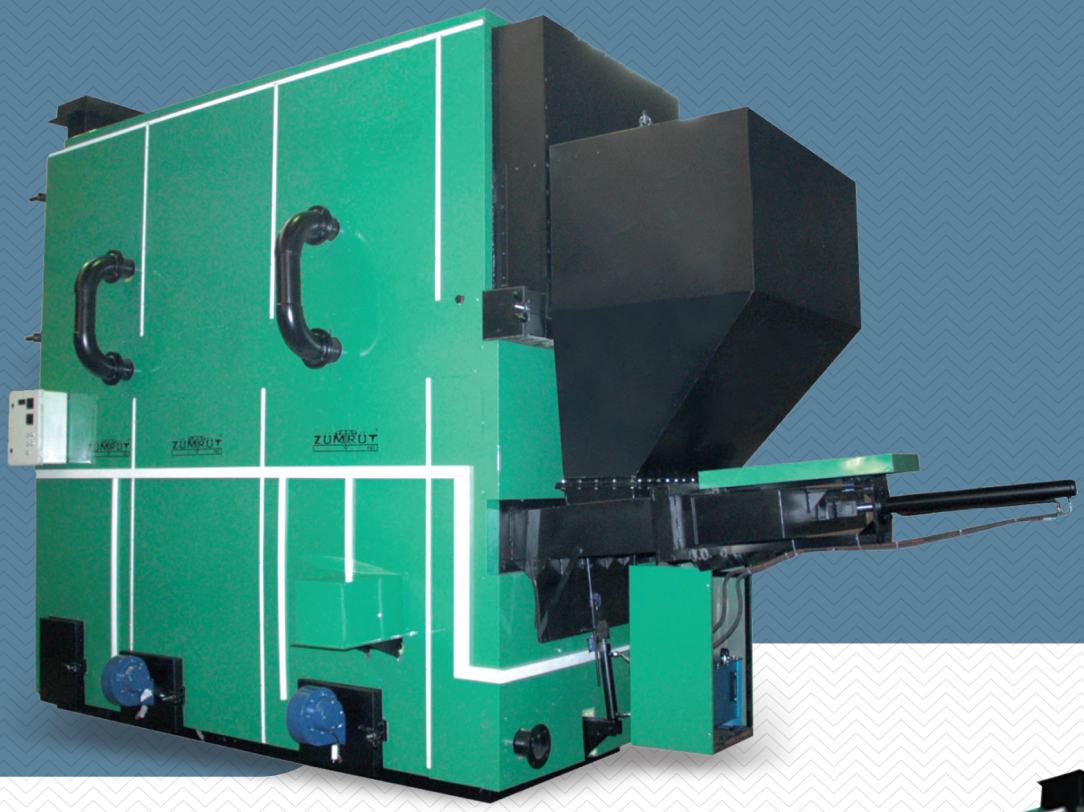



Qozonlarimiz avtomatik yuklovchi va gidravlik itaruvchiga ega. Findiq, yong'oq, apelsin va behi ko'mirlaridan tashqari, har qanday ko'mir, o'tin, yog'och bo'lagi, o'simlik ildizi va yonuvchi chiqindilar bilan ishlaydi. Bu ko'p yoqilg'ili tizim orqali yoqilg'i xarajati kamaytiriladi. Gidravlik tizimda nosozlik yuzaga kelganda, old eshik ochilib qo'lda (manuallashtirilgan) yoqish mumkin. Fan ishdan chiqqanda esa, fan qopqog'i ochilib tabiiy kislorod orqali yonish davom ettiriladi. Qozon ichida issiqlik to'rt marotaba aylanadi, shuning uchun tutun trubasida issiqlik yo'qotilishi bo'lmaydi. Bu xususiyat orqali yoqilg'i sarfi boshqa qozonlarga nisbatan ancha kam bo'ladi. Qozon samaradorligi 95% ni tashkil qiladi. Chiqadigan gaz va chang zarrachalari juda past darajada.





CE

Agar issiq uychangizda qulaylik va byudjetingizni o‘ylayotgan bo‘lsangiz…



ZÜMRÜT ISI

Qattiq yoqilg‘ili isitish qozonlari

Çomaklı Mh. 15404 Sk. No:6
Meram/KONYA/TÜRKİYE

+90 332 **345 15 81**
+90 332 **345 15 82**

www.**zumrutisi**.com.tr
bilgi@zumrutisi.com.tr